ASPRI 15

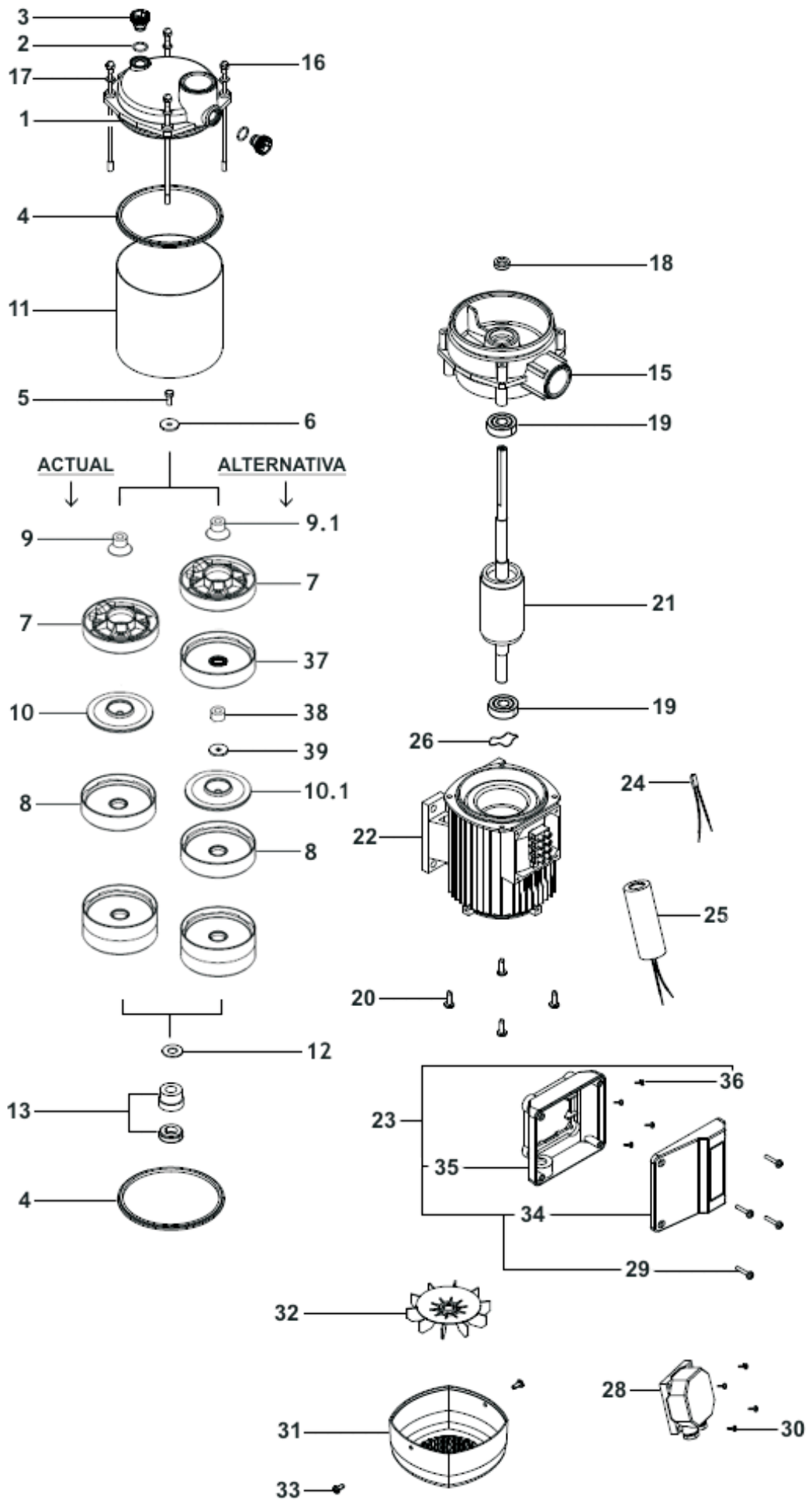
3
2
17
16
1
4
11
5
6
ACTUAL
ALTERNATIVA
9
9.1
7
7
37
10
38
39
8
10.1
8
12
13
4
18
15
19
21
19
26
24
22
25
20
36
23
35
34
29
32
28
30
31
33